0.000 00 (1)

PLOCHA PŘÍČNÉHO ŘEZU (m2)	NÁSYP	VÝKOP
ORNICE (20 cm)	0,172	0,240
ZEMINA	0,000	0,032

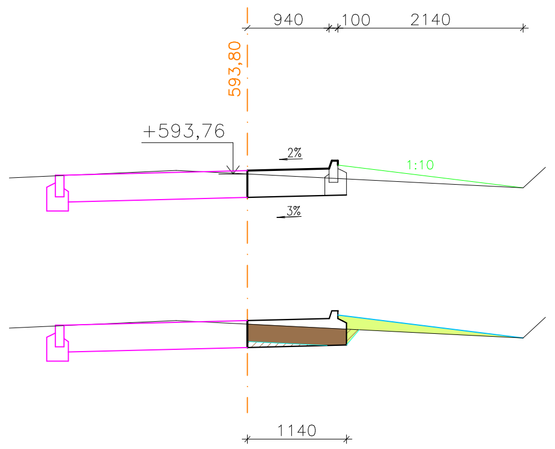

0.010 00 (2)

PLOCHA PŘÍČNÉHO ŘEZU (m2)	NÁSYP	VÝKOP
ORNICE (20 cm)	0,164	0,528
ZEMINA	0,000	0,127

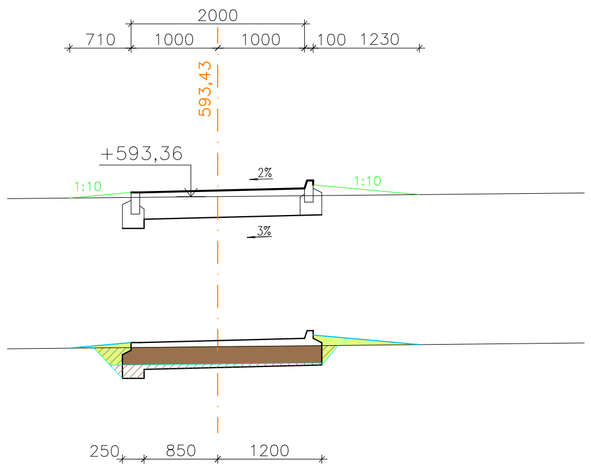

0.020 00 (3)

PLOCHA PŘÍČNÉHO ŘEZU (m2)	NÁSYP	VÝKOP
ORNICE (20 cm)	1,168	0,497
ZEMINA	0,000	0,000
ŠTĚRKODRŤ	0,453	0,000

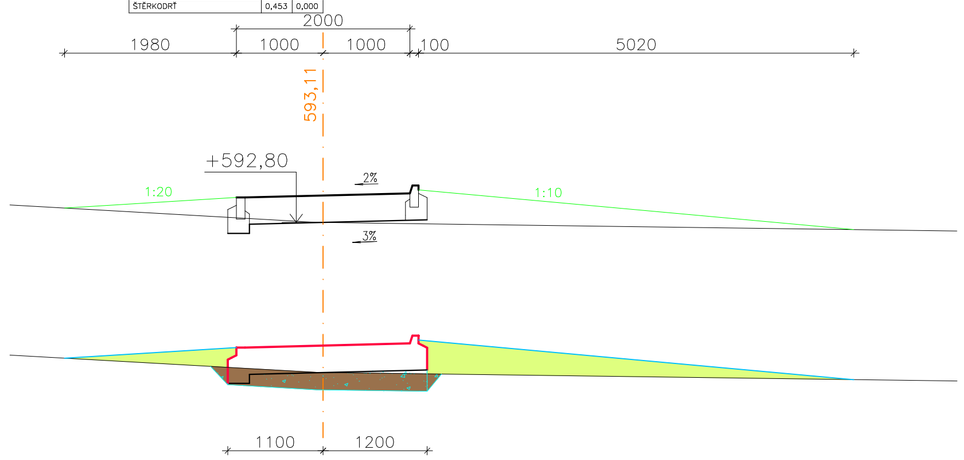

0.030 00 (4)

PLOCHA PŘÍČNÉHO ŘEZU (m2)	NÁSYP	VÝKOP
ORNICE (20 cm)	0,782	0,782
ZEMINA	0,000	0,000

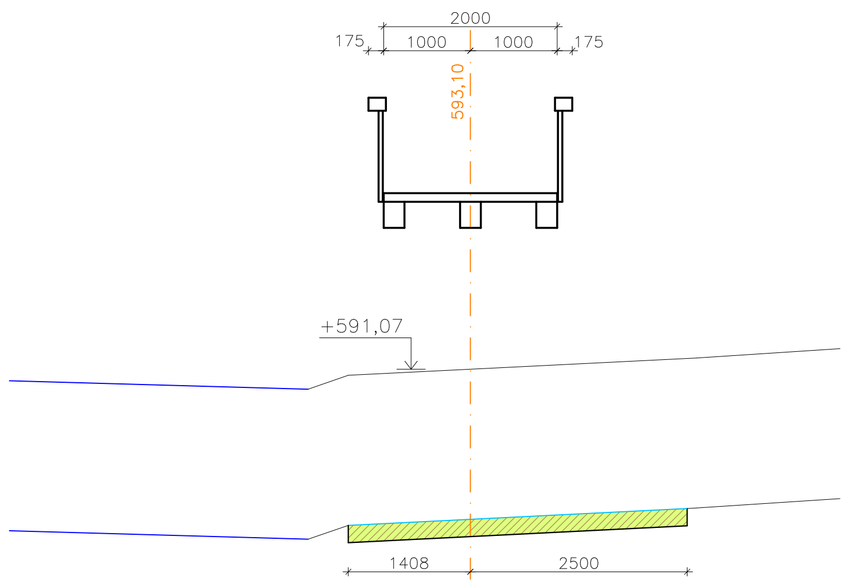

0.040 00 (5)

PLOCHA PŘÍČNÉHO ŘEZU (m2)	NÁSYP	VÝKOP
ORNICE (20 cm)	1,000	1,000
ZEMINA	0,000	0,000

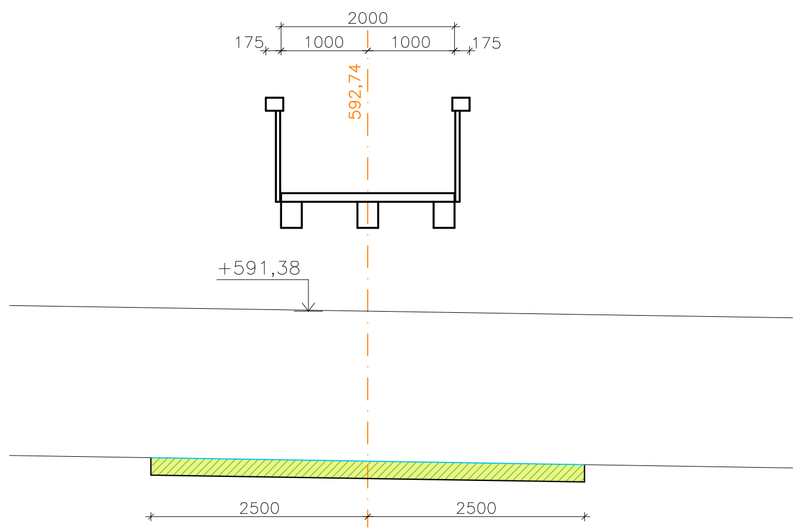

0.050 00 (6)

PLOCHA PŘÍČNÉHO ŘEZU (m2)	NÁSYP	VÝKOP
ORNICE (20 cm)	0,747	1,522
ZEMINA	1,641	0,000
ŠTĚRKODRŤ	4,055	0,000

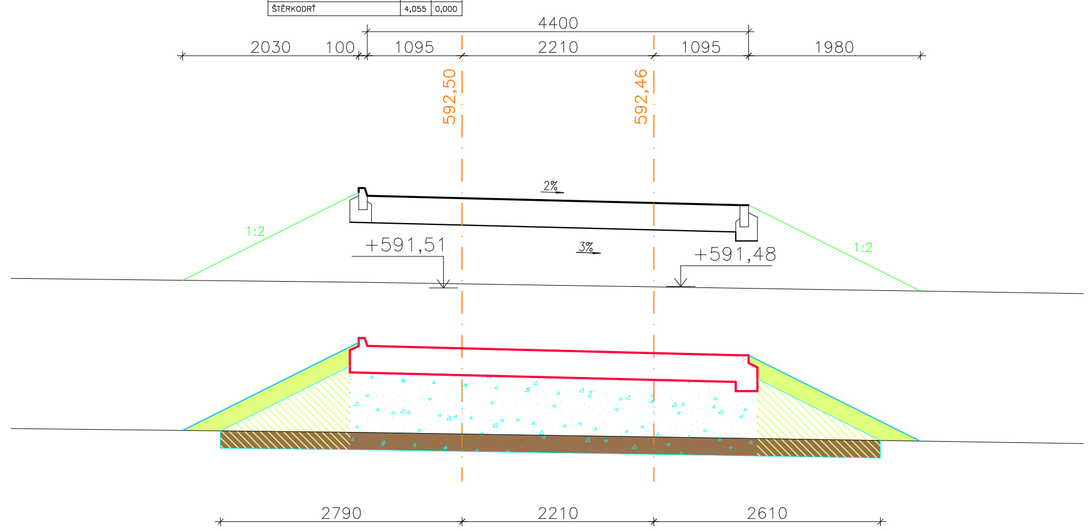

0.056 99 (7)

PLOCHA PŘÍČNÉHO ŘEZU (m2)	NÁSYP	VÝKOP
ORNICE (20 cm)	0,178	0,262
ZEMINA	0,000	0,102

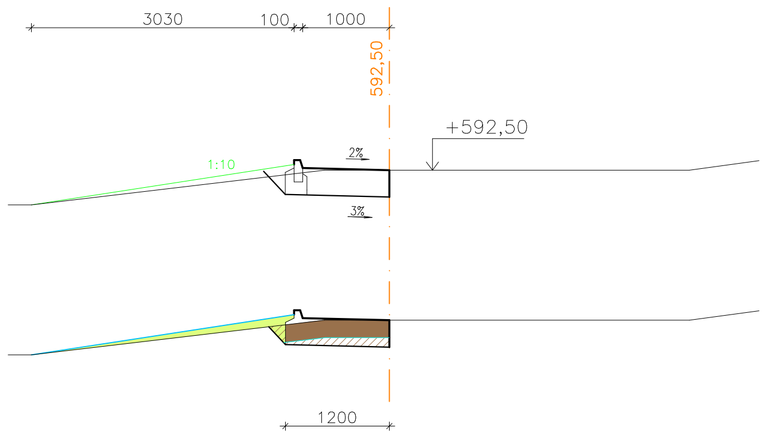

0.058 19 (8)

PLOCHA PŘÍČNÉHO ŘEZU (m2)	NÁSYP	VÝKOP
ORNICE (20 cm)	0,138	0,250
ZEMINA	0,000	0,107

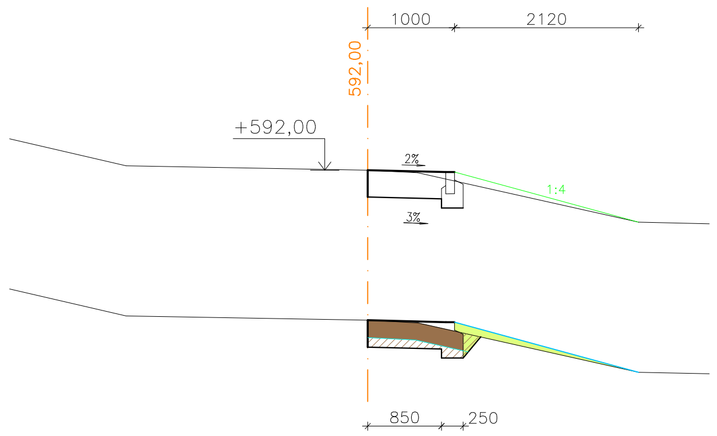

LEGENDA BAREV

- PŮVODNÍ TERÉN
- NOVÝ TERÉN
- KOMUNIKACE
- HRANA NÁSYPU
- HRANA ZÁŘEZU
- OSA KOMUNIKACE

LEGENDA ŠRAF

- ODEBRANÁ ORNICE (typická tl. 20 cm)
- PŘIDANÁ ORNICE (typická tl. 20 cm)
- ODEBRANÁ A POTÉ PŘIDANÁ ORNICE
- VÝKOP (ODKOP)
- ZÁSYP ZEMINOU
- ZÁSYP ŠTĚRKODRTÍ

Zodpovědný projektant	HIP	Vypracoval
Ing. Jiří ČERVINKA	Ing. J. Červinka	Ing. Jan Červinka

ENVIGEST PRO s.r.o.
Žďárská 990
592 31 Nové Město na Moravě
IČ 29319382
www.envigest.cz
tel. 777 616 825 envigest@envigest.cz

Investor: Město Nové Město na Moravě, Vratislavovo nám. 103

Místo stavby: k.ú. Nové Město n. M., p.č. 1192/1, 1211, 3940/1, 3940/3, 3940/17, 443/1

Okres: Žďár nad Sázavou | Kraj: Vysočina

Akce:

LÁVKA PŘES TOK BEZDĚČKY
NOVÉ MĚSTO NA MORAVĚ

Obsah: **PŘÍČNÉ ŘEZY**

SO 101 CHODNÍKY

Formát	A1
Datum	06/2015
Stupeň	DPS
Číslo zakázky	1403
Měřítko	1:50
Číslo výkresu	C101.2

Jakékoliv šíření či rozmnožování tohoto materiálu či jeho části a nakládání s ním pro jiný účel, než bylo určeno, je zakázáno a podléhá autorskému zákonu. Všechna práva vyhrazena.